ARKUSZ 2/2

① – Dalszy przebieg nieznany. Brak danych branżowych i możliwości pomiaru.
Proszę uważać przy pracach ziemnych.

woj. łódzkie pow. pabianicki gm. Dobroń (100804_2) obr. Orpelów (100804_2.0011) dz. nr 93	MAPA DO CELÓW PROJEKTOWYCH skala 1:500 Mapę wykonano bez ustalenia obciążeń służebnościami gruntowymi. 1) Układ współrzędnych: "1965" 2) Poziom odniesienia: Kronsztad "60"	Wykonawca: USŁUGI GEODEZYJNO-KARTOGRAFICZNE Iwona Kruk 95-082 Chechło Drugie, ul. Ogrodowa 20 NIP 613-141-93-17 REGON 100537010 tel.: 043/677 22 61 kom. 606 652 668 ID: GK.6641.445.2016 L.ks.rob.: 19968-27/2016 geodeta uprawniony mgr inż. Iwona Kruk uprawnienia nr 19968 Pabianice, dnia 21.04.2016r.

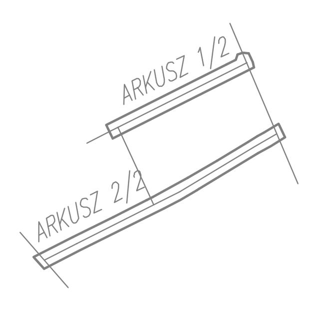

	X	Y
e1	5579409.18	4506685.12
e2	5579419.91	4506706.11
e3	5579433.62	4506732.80
e4	5579447.33	4506759.55
e5	5579461.00	4506786.28
e6	5579474.62	4506813.00
e7	5579490.15	4506843.92
e8	5579501.60	4506866.76
e9	5579514.98	4506893.60
e10	5579528.42	4506920.55
e11	5579541.80	4506947.43
e12	5579555.17	4506974.38
e13	5579568.61	4507001.26
e14	5579582.04	4507028.14
e15	5579595.41	4507055.06
e16	5579608.80	4507081.97
e17	5579622.18	4507108.87
e18	5579635.59	4507135.74
e19	5579649.00	4507162.62
e20	5579662.62	4507189.42
e21	5579663.70	4507188.93
e22	5579665.13	4507191.73
e23	5579664.51	4507193.08

	X	Y
e24	5579664.29	4507193.19
e25	5579663.99	4507193.33
e26	5579662.47	4507190.40
e27	5579662.05	4507190.62
e28	5579675.39	4507214.09
e29	5579690.29	4507242.73
e30	5579704.24	4507269.18
e31	5579718.94	4507295.50
e32	5579733.76	4507321.37
e33	5579750.08	4507350.16
e34	5579758.33	4507360.92
e35	5579765.20	4507372.50
e36	5579780.58	4507398.30
e37	5579795.92	4507424.09
e38	5579811.20	4507449.85
e39	5579826.57	4507475.67
e40	5579841.96	4507501.46
e41	5579857.28	4507527.23
e42	5579872.62	4507553.00
e43	5579887.94	4507578.79
e44	5579903.31	4507604.57
e45	5579918.59	4507630.33
e46	5579933.61	4507655.47
e47	5579949.54	4507681.83
e48	5579967.11	4507711.13

Niniejsza mapa jest fragmentem mapy sytuacyjno-wysokościowej do celów projektowych w skali 1:500 zaewidencjonowanej przez Starostwo Powiatowe w Pabianicach w dniu 2017-01-04 pod nr. P.6630.685.2016

Wydział Geodezji i Kartografii
Pabianice, ul. Kościuszki 25
Zgodnie z art. 28b ust. 1, art. 28c ustawy z dnia 17 maja 1989 r. Prawo geodezyjne i kartograficzne (tekst jednolity z 2010 r., Dz. U. Nr 193 poz. 1287 z późn. zm.) projekt sieci/~~przyłączy~~ był przedmiotem narady koordynacyjnej
w dniu 2017-01-04 znak: GK.6630.685.2016
Orpelów, dz. nr 93, 94/2, 97/4, 108
oświetlenie ulicy
(wyszczególnienie uzgadnianych sieci/~~przyłączy~~ uzbrojenia terenu)
Z up. STAROSTY
Pabianice 2017-01-09
(miejscowość i data)
(Przewodniczący narady koordynacyjnej)

Corona LITE LED50W montowana na słupie SAL-80M, na wysięgniku 1m, kąt opraw 0st.

proj. kabel YAKXS 4x35mm2

proj. rura ochronna DVK 110

EN-WIP Agnieszka Pietrzykowska
ul. Łaska 21 lok.8, 98-220 Zduńska Wola,
tel./fax (43) 823 70 60,
tel. 501 032 852, 501 512 534
email: agnieszka.pietrzykowska@en-wip.pl
www.en-wip.pl;
INSTALACJE ELEKTRYCZNE I TELETECHNICZNE - PROJEKTOWANIE, WYKONYWANIE, NADZOI

OBIEKT: PROJEKT BUDOWLANY OŚWIETLENIA ULICZNEGO GM. DOBROŃ, ORPELÓW, dz. nr ewid. 93,94/2,97/4,108			
INWESTOR: GMINA DOBROŃ 95-082 DOBROŃ, ul. 11 LISTOPADA 9		BRANŻA: ELEKTROENERGETYCZI	
RYSUNEK: PROJEKT ZAGOSPODAROWANIA TERENU			SKAL 1:!
PROJEKTANT: mgr inż. Agnieszka Pietrzykowska	NR UPR.: 67/01/WŁ	DATA: 09.2016r.	NR R E